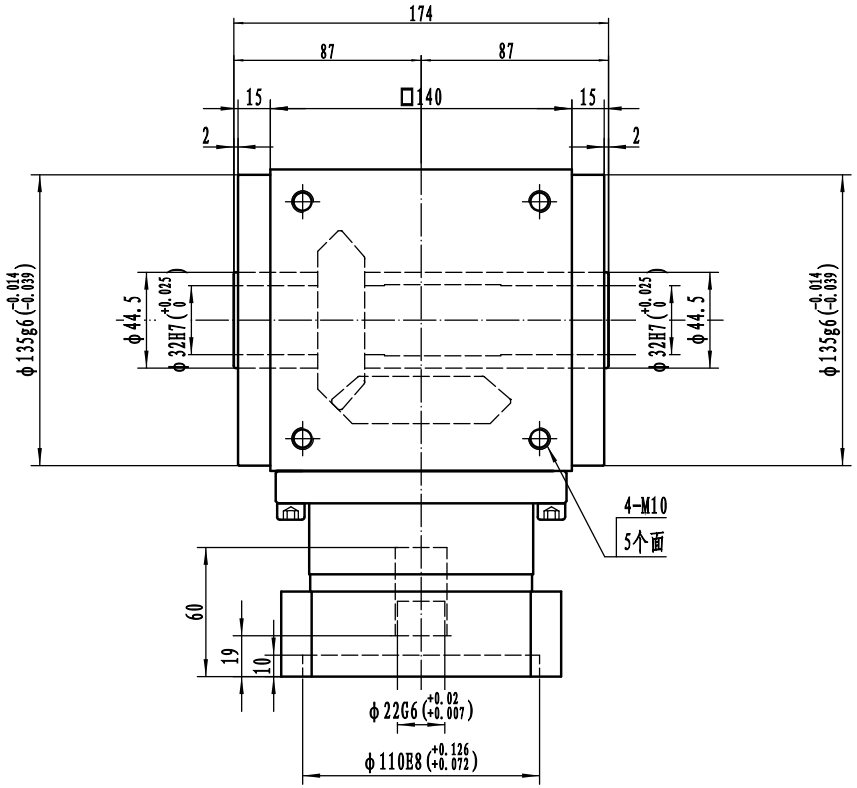

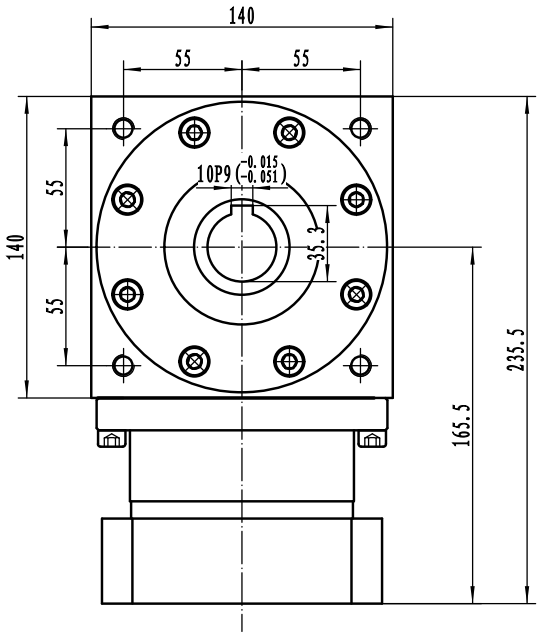

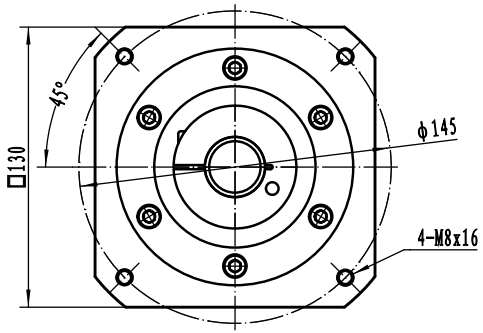

客户签字 Customer's Signature	公司名称 Company name	3F FAMED 锋桦® 锋桦传動科技(江苏)有限公司 锋桦传動設備(上海)有限公司 台灣锋桦科技有限公司
	图名 Drawing name	行星减速机Planetary gearbox: AT140-FH-001
	服务热线 Service hotline	400-8040-668 / QQ:4008040668
	網址/郵箱Website/email	www.fht.tw / www.3fgearmotor.com fht@fht.tw / sales@3fgearmotor.com
	電話/传真Tel./Fax	021-39948832 /021-39948836